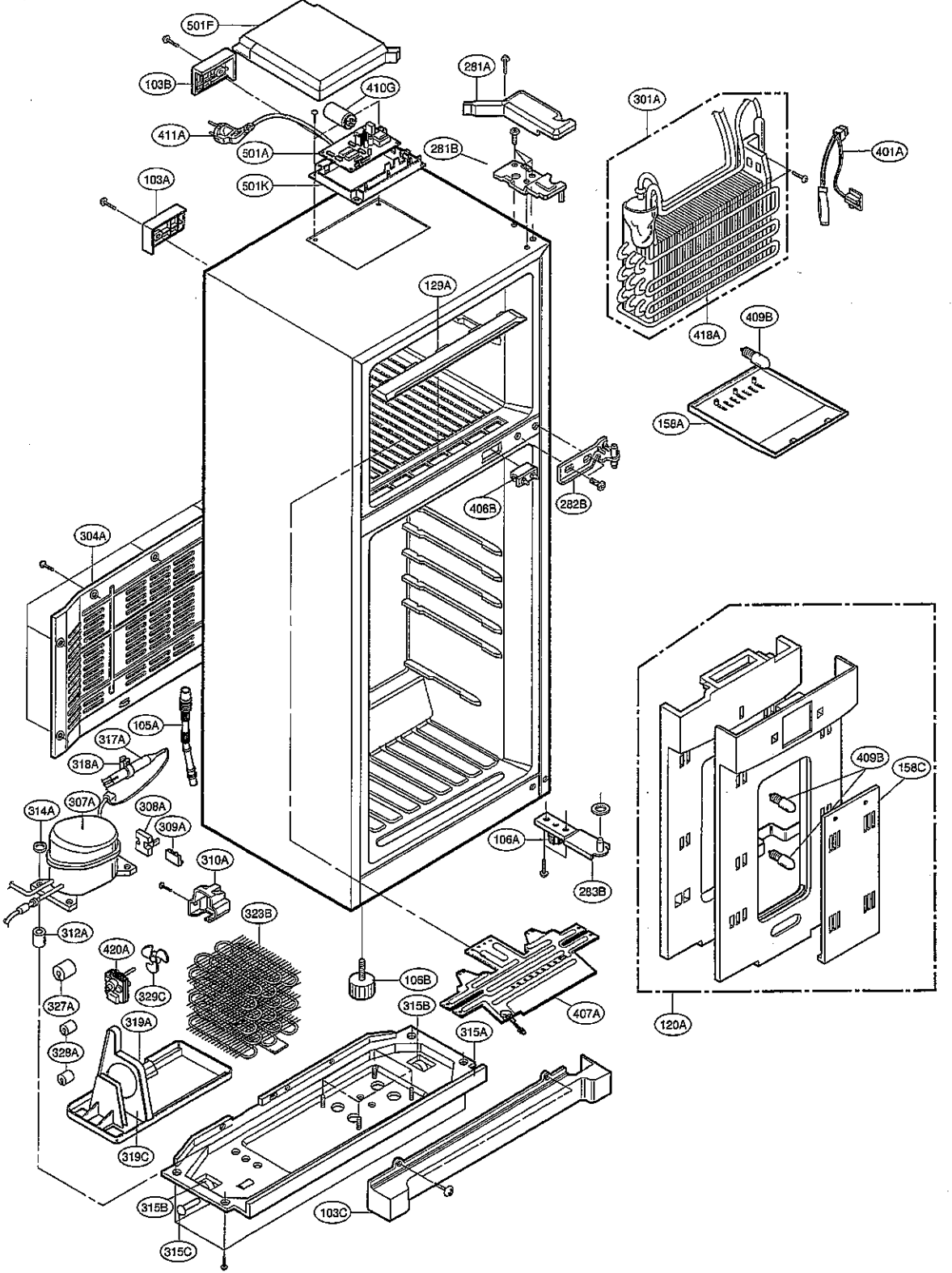
501F
103B
410G
281A
411A
501A
281B
301A
401A
103A
501K
129A
409B
418A
158A
406B
282B
304A
105A
317A
318A
307A
314A
308A
309A
310A
106A
283B
323B
312A
420A
329C
327A
328A
319A
106B
315B
407A
315A
319C
315B
103C
315C
409B
158C
120A

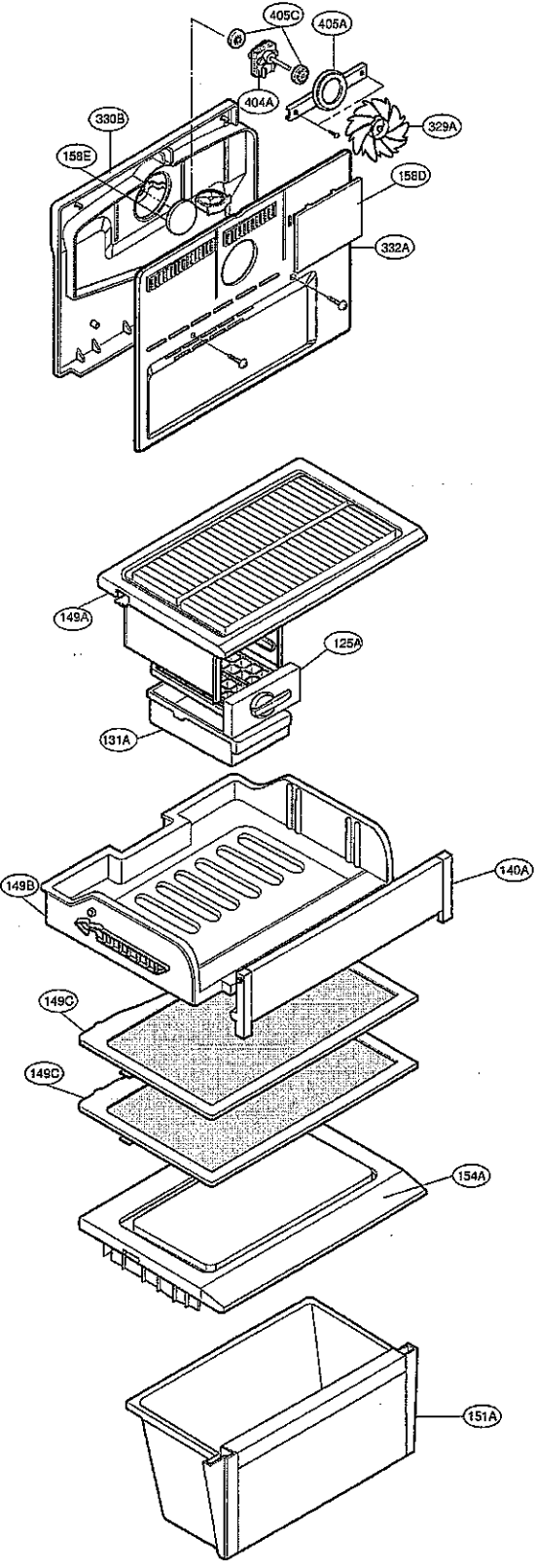
405C
405A
404A
329A
330B
158E
158D
332A
149A
125A
131A
149B
140A
149C
149C
154A
151A

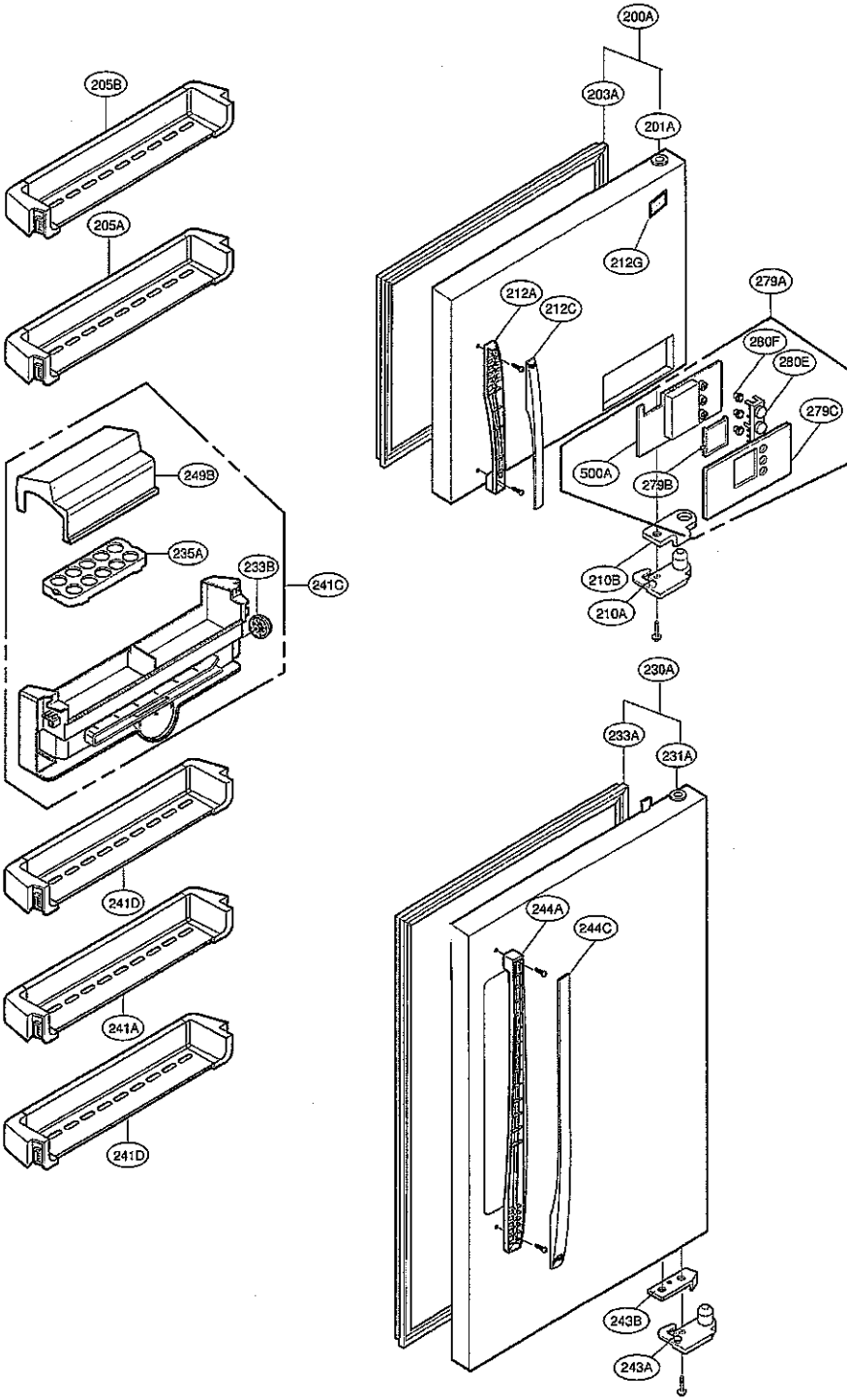
205B
205A
249B
235A
233B
241C
241D
241A
241D
200A
203A
201A
212G
212A
212C
279A
280F
280E
279C
500A
279B
210B
210A
230A
233A
231A
244A
244C
243B
243A